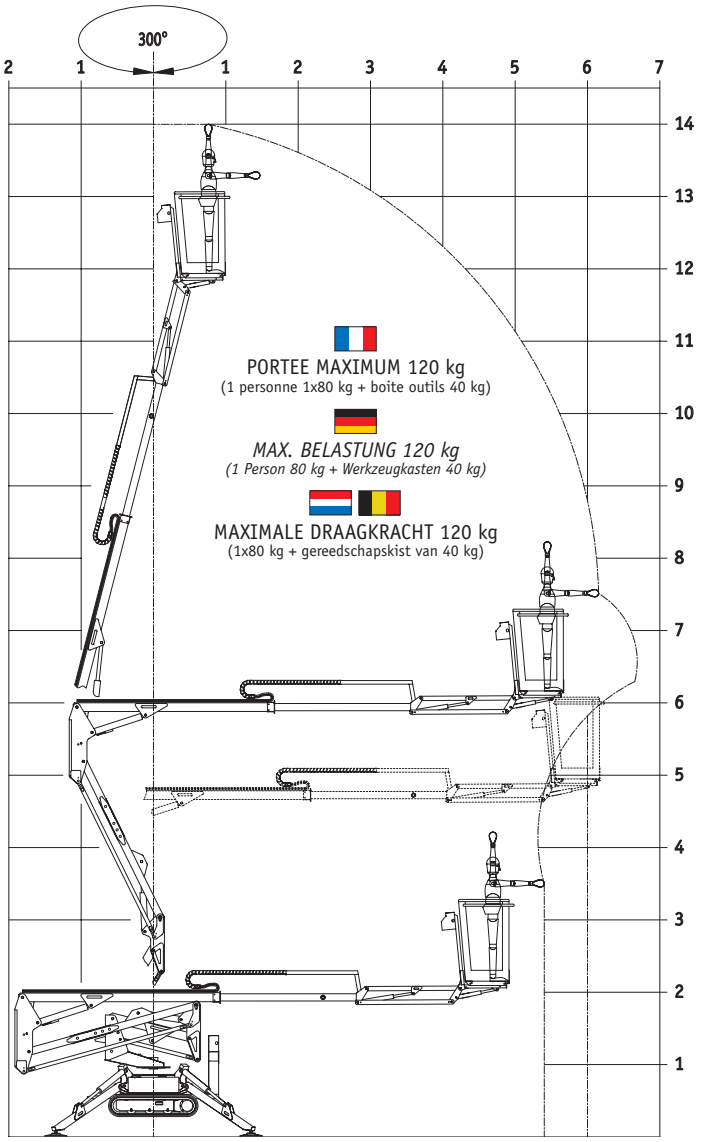
300°
PORTEE MAXIMUM 120 kg
(1 personne 1x80 kg + boite outils 40 kg)
MAX. BELASTUNG 120 kg
(1 Person 80 kg + Werkzeugkasten 40 kg)
MAXIMALE DRAAGKRACHT 120 kg
(1x80 kg + gereedschapskist van 40 kg)

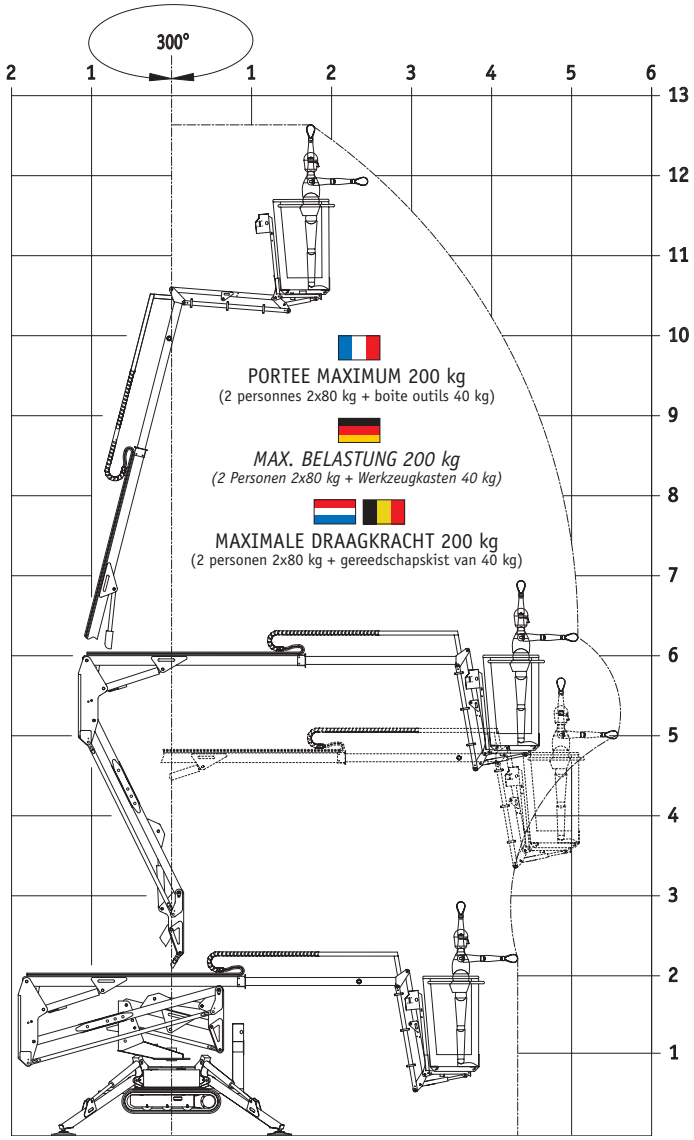
300°
PORTEE MAXIMUM 200 kg
(2 personnes 2x80 kg + boite outils 40 kg)
MAX. BELASTUNG 200 kg
(2 Personen 2x80 kg + Werkzeugkasten 40 kg)
MAXIMALE DRAAGKRACHT 200 kg
(2 personen 2x80 kg + gereedschapskist van 40 kg)

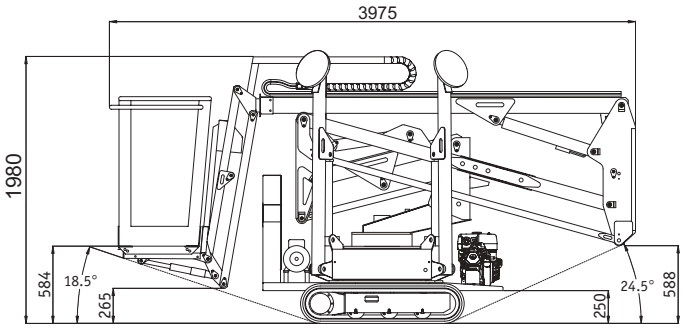
3975
1980
584
18.5°
265
250
24.5°
588

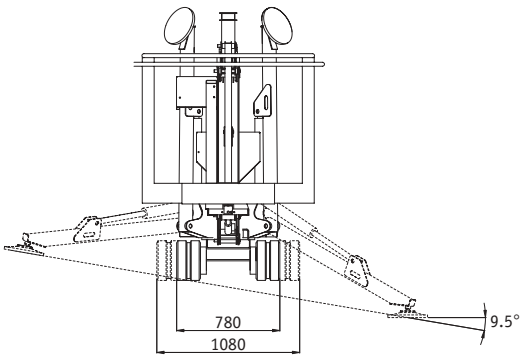
780
1080
9.5°

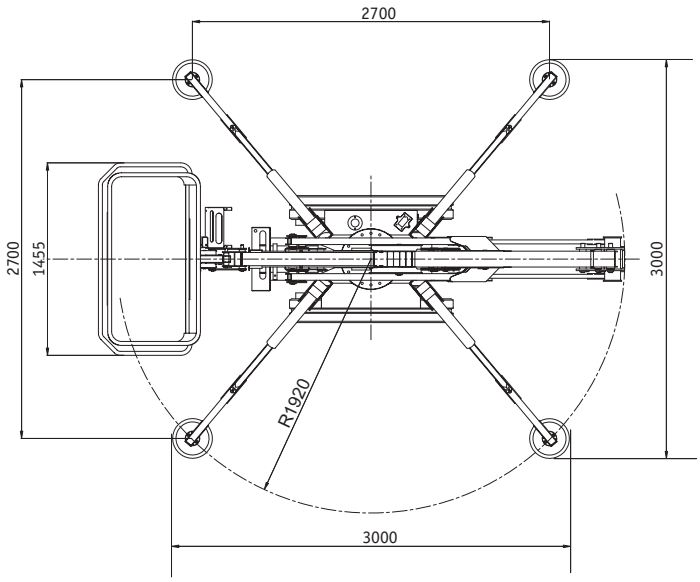
2700
2700
1455
3000
R1920
3000